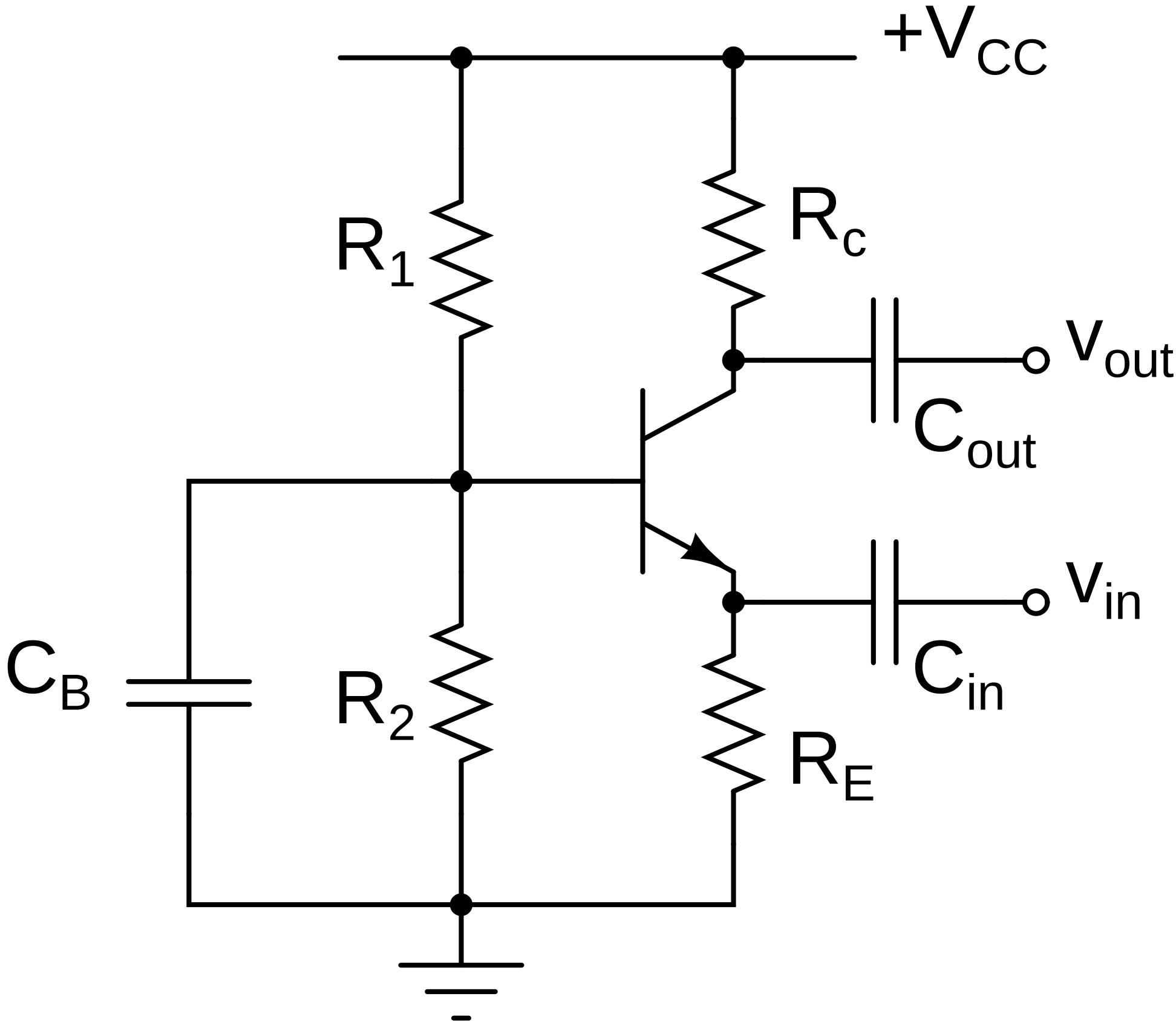
+VCC
R1
Rc
Vout
Cout
Vin
Cin
CB
R2
RE