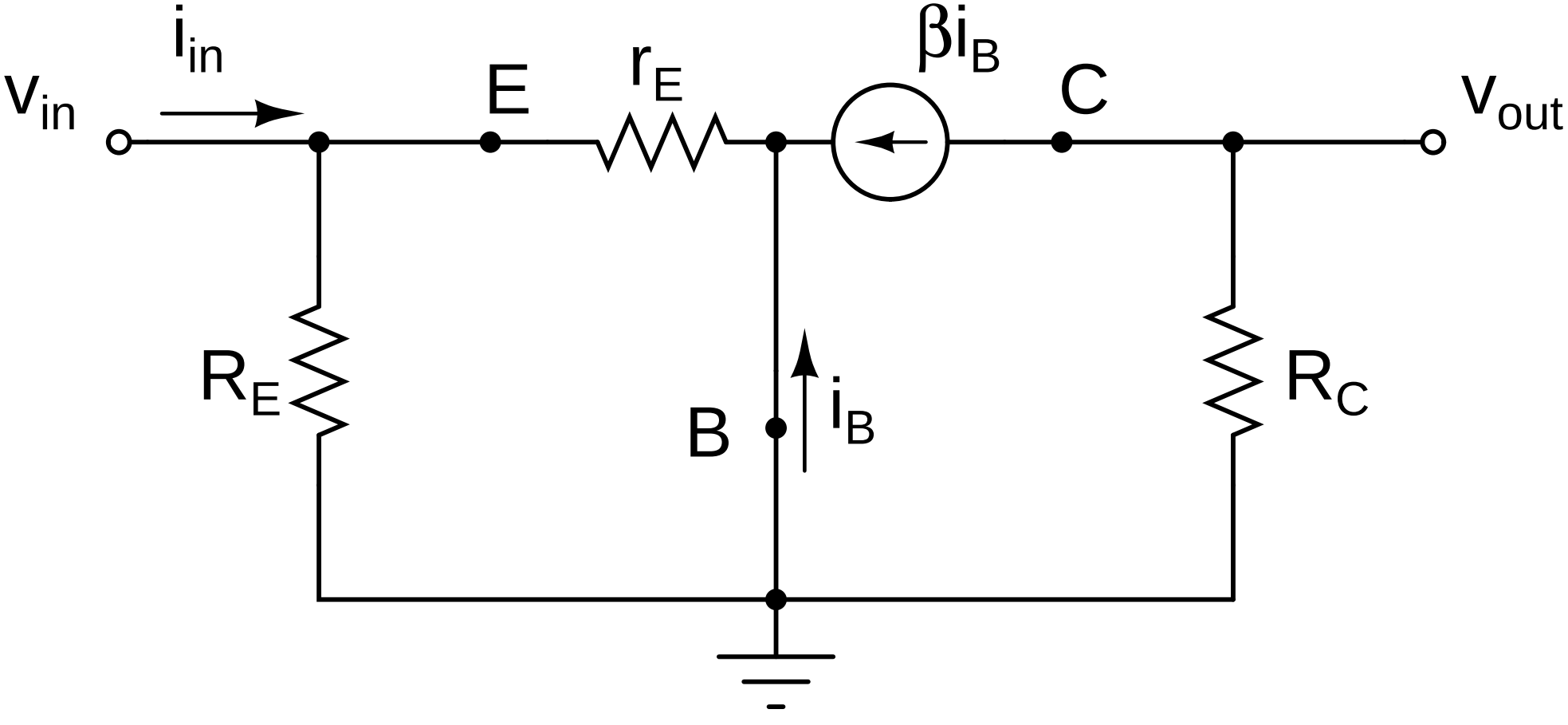
i_{in}
v_{in}
E
r_E
βi_B
C
v_{out}
R_E
B
i_B
R_C