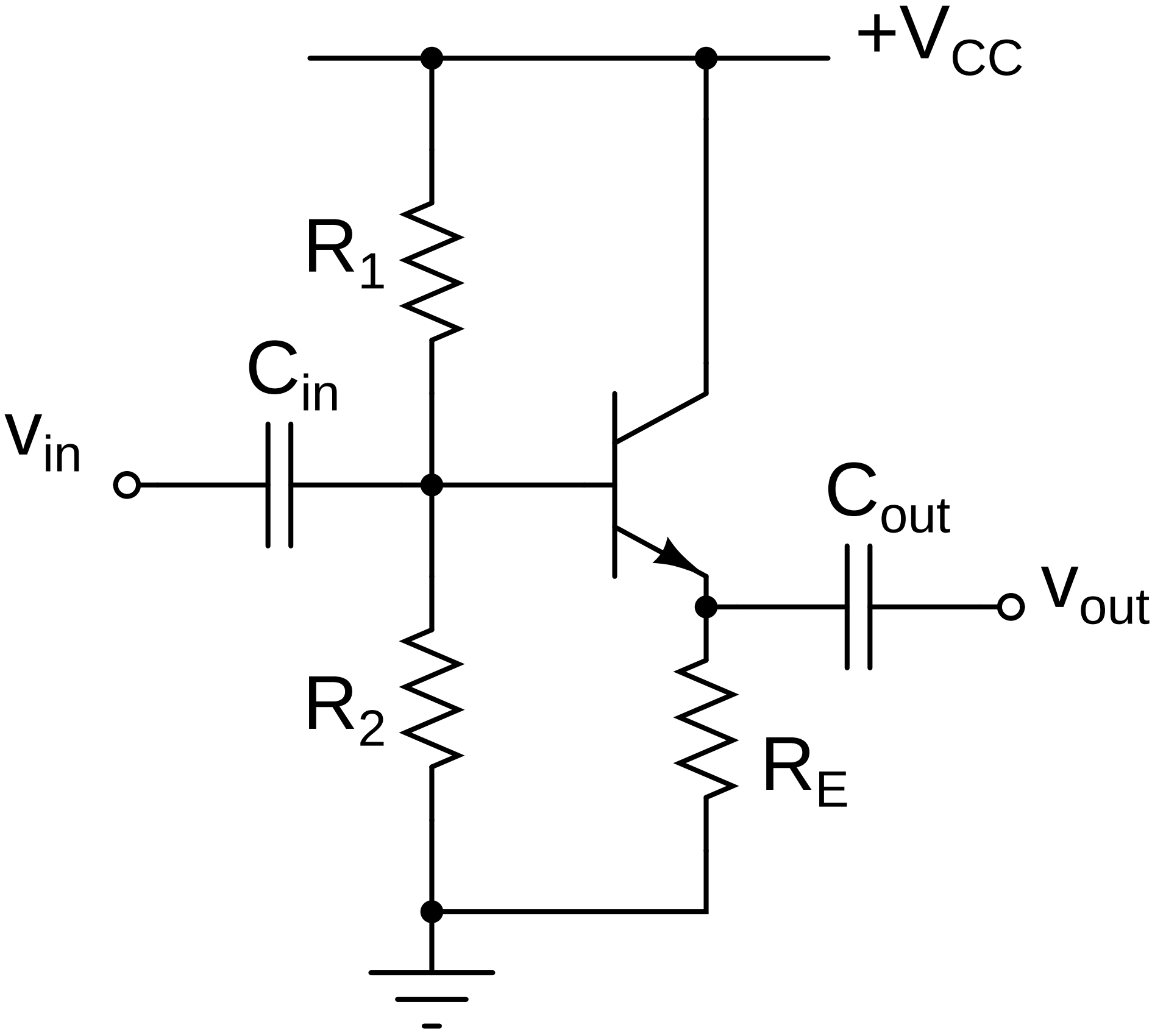
+Vcc
R1
Cin
Vin
Cout
Vout
R2
RE