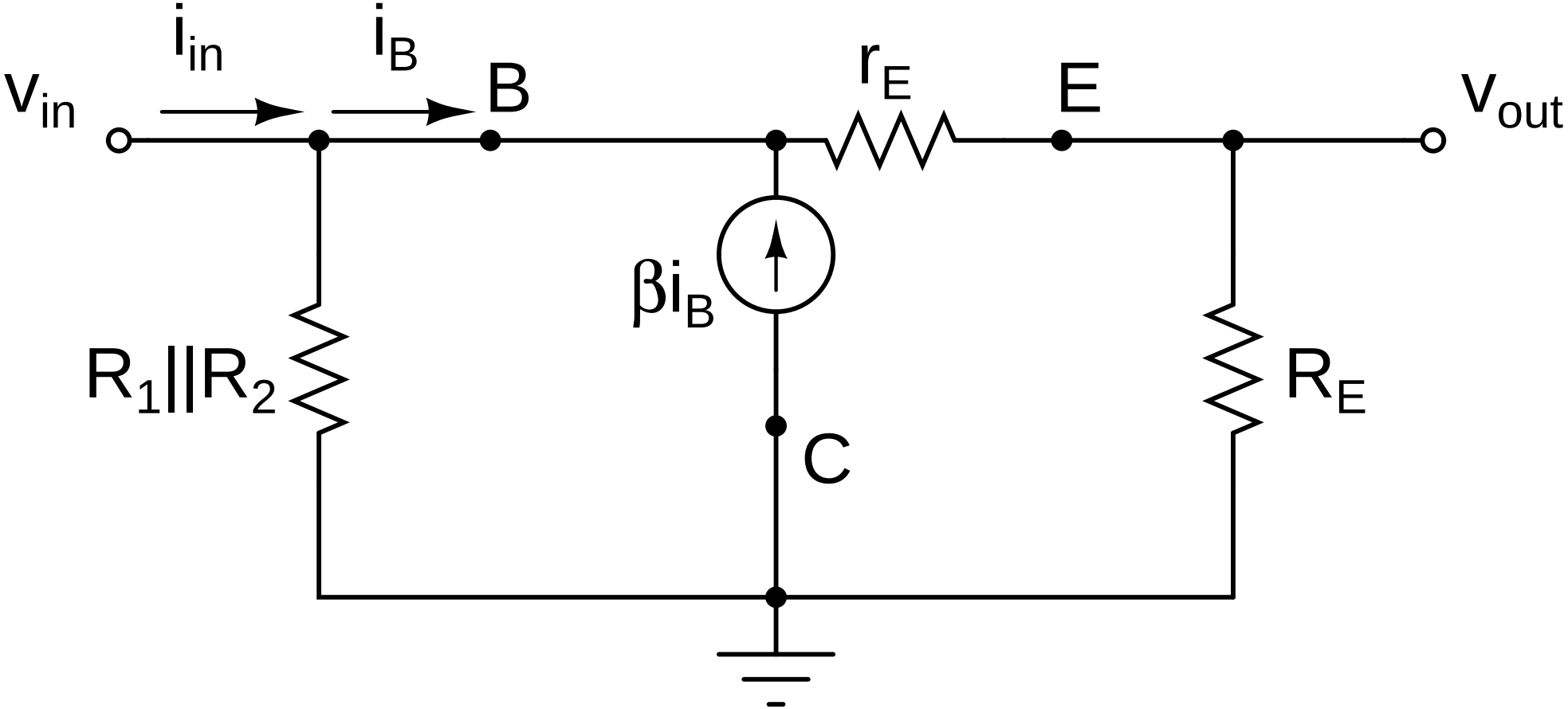
i_{in}
i_B
v_{in}
B
r_E
E
v_{out}
βi_B
$R_1||R_2$
R_E
C