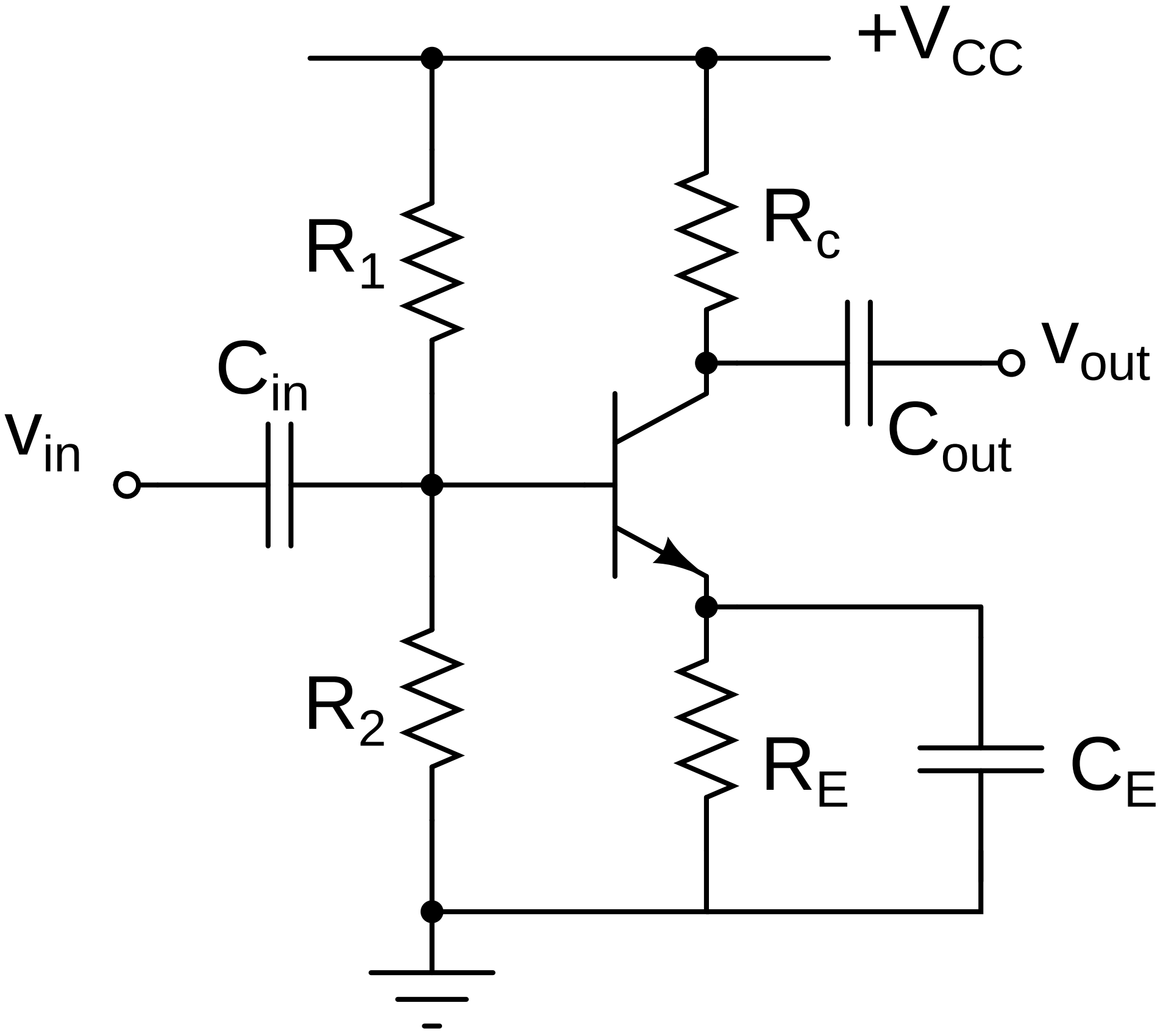
+Vcc
R1
Rc
Cin
Vout
Vin
Cout
R2
RE
CE