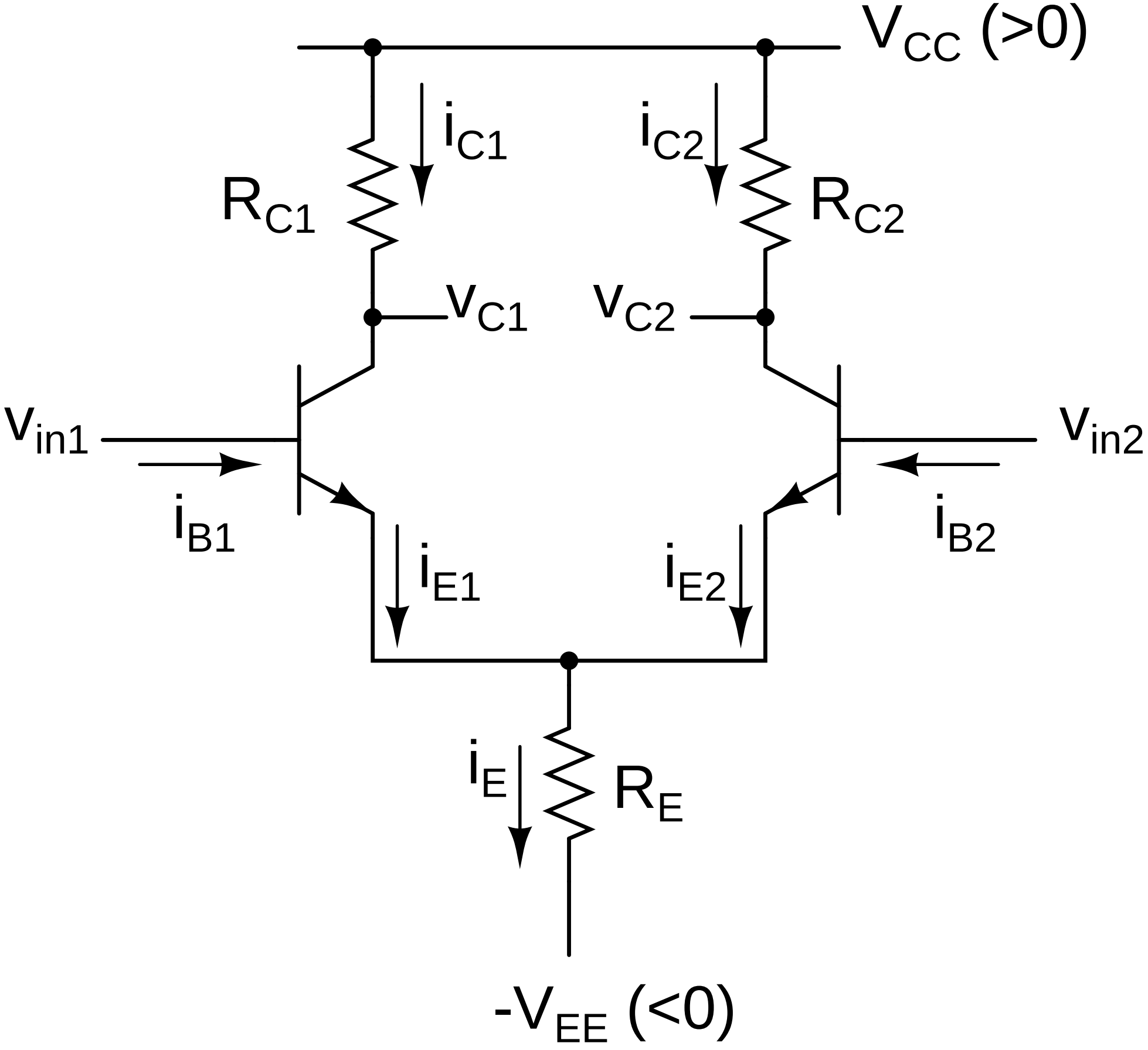
V_{CC} (>0)
i_{C1}
i_{C2}
R_{C1}
R_{C2}
v_{C1}
v_{C2}
v_{in1}
v_{in2}
i_{B1}
i_{B2}
i_{E1}
i_{E2}
i_E
R_E
$-V_{EE}$ (<0)