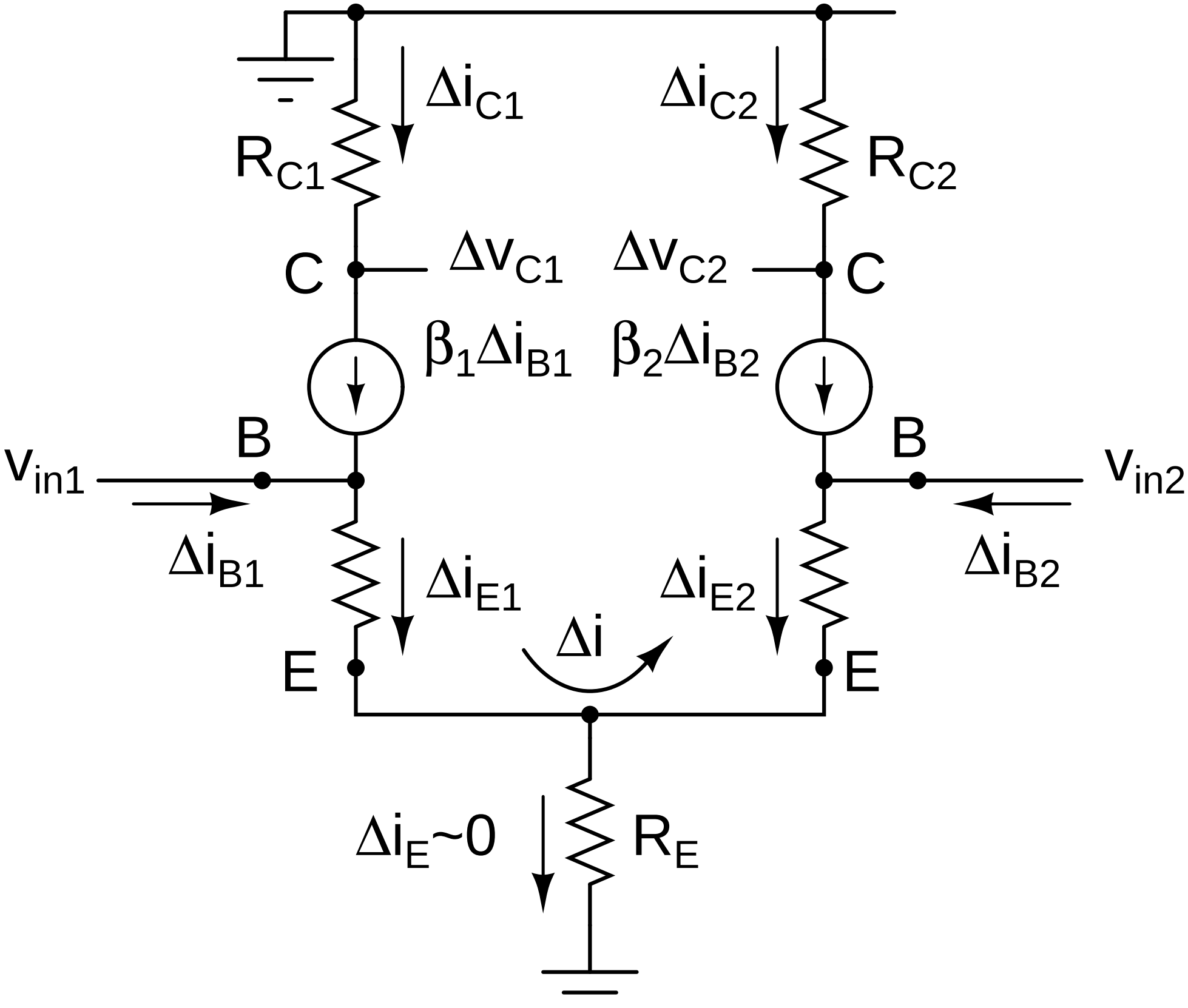
Δi_{C1}
Δi_{C2}
R_{C1}
R_{C2}
C
Δv_{C1}
Δv_{C2}
C
$\beta_1 \Delta i_{B1}$
$\beta_2 \Delta i_{B2}$
B
B
v_{in1}
v_{in2}
Δi_{B1}
Δi_{B2}
Δi_{E1}
Δi_{E2}
Δi
E
E
$\Delta i_E \sim 0$
R_E