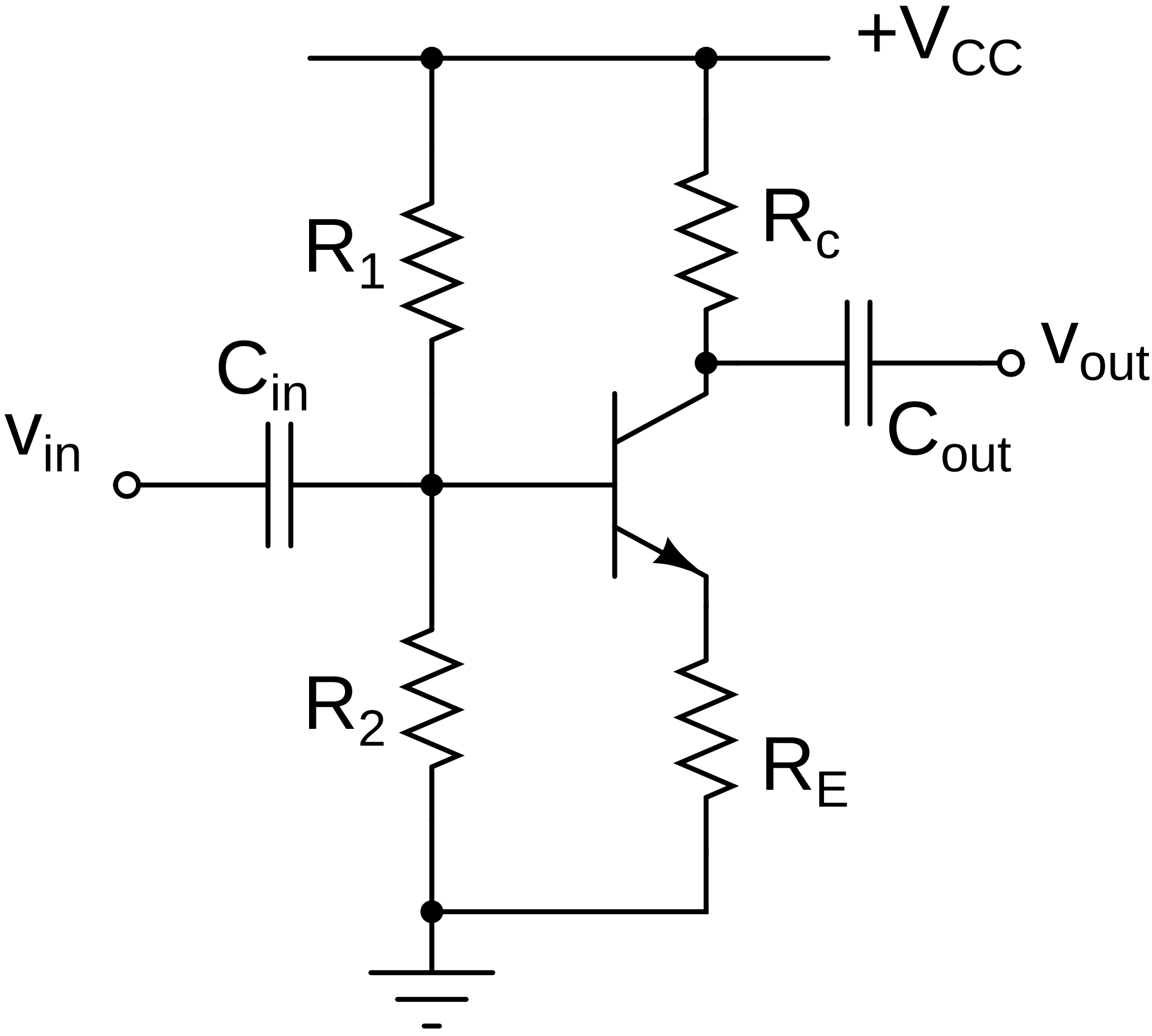
+VCC
R1
Rc
Cin
Vin
Vout
Cout
R2
RE