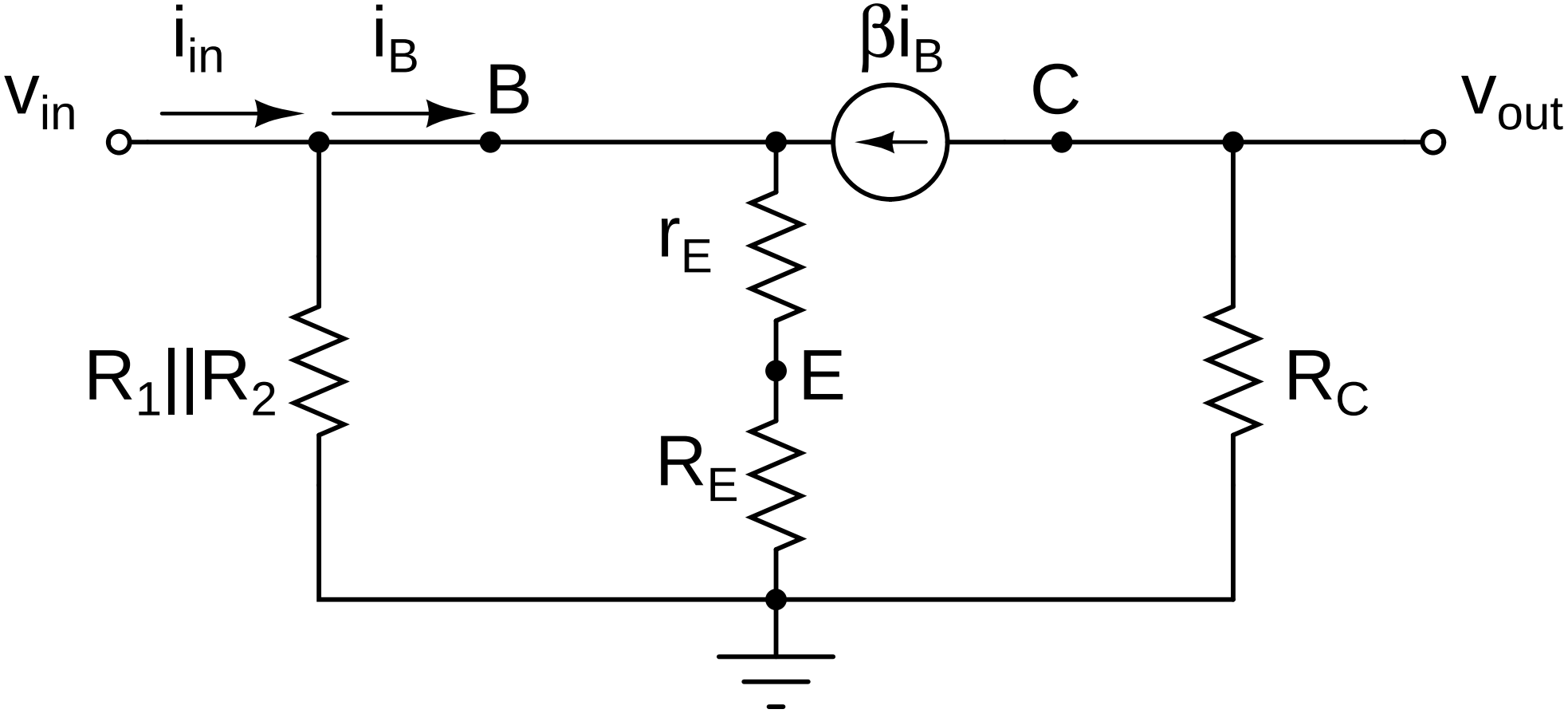
i_{in}
i_B
βi_B
v_{in}
B
C
v_{out}
r_E
$R_1||R_2$
E
R_C
R_E